

PILAR

Code article	86.OC01.3311.01
Type de produit	Outdoor
Catégorie	Spots encastrés en saillie
Famille	PILAR
Pictograms	

Dimensions	
Product dimensions (mm)	113x113x120 mm

Dessin techniqe

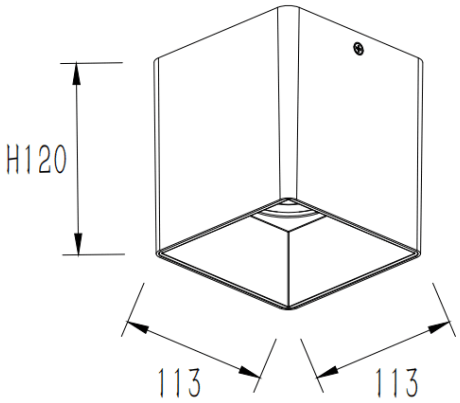

Produit	
Puissance système (W)	35
Flux lumineux utile (lm)	2800
Efficacité lumineuse (lm/W)	80
Angle de faisceau	20
Durée de vie	50000h L80B10
IP	IP65
Équipement	ON-OFF
Température de couleur (K)	3000
Uniformité chromatique (SDCM)	SDCM3
CRI	80